MPA-M44V

Full Motion Articulating Wall Mount

For 13"-49" TV's / Weight Capacity: 80 lb

www.mustangav.com | info@mustangav.com

EN Instruction Manual **ES** Manual de Instrucciones **FR** Manuel D'instructions

⚠ WARNING! ⚠

WARNING! SEVERE PERSONAL INJURY AND PROPERTY DAMAGE CAN RESULT FROM IMPROPER INSTALLATION OR ASSEMBLY. READ THE FOLLOWING WARNINGS BEFORE BEGINNING.

Do not use this product for any purpose not explicitly specified by Mustang . Improper installation may cause property damage or personal injury. If you do not understand these directions, or he doubts about the safety of the installation, contact Mustang Customer Service or call a qualified contractor. Mustang is not liable for damage or injury caused by incorrect mounting, assembly, or use.

The hardware provided with this product, is exclusively intended for installation on walls made of solid wood, concrete, cinder block or solid wood columns with a maximum of 5/8" of drywall. For walls made of other materials, for example hollow bricks, please consult your installer and/ or specialist supplier.

DO NOT EXCEED THE MAXIMUM WEIGHT CAPACITY FOR THIS PRODUCT

ES ¡ADVERTENCIA! ES

¡ADVERTENCIA! LA INSTALACIÓN O EL MONTAJE INAPROPIADOS PUEDEN PROVOCAR LESIONES, DAÑOS MATERIALES O INCLUSO LA MUERTE. ANTES DE COMENZAR, LEA LAS SIGUIENTES ADVERTENCIAS.

No utilice este producto para ningún fin que no sea explícitamente especificado por Mustang . Una instalación inadecuada puede provocar daños materiales o lesiones personales. Si no entiende las instrucciones de montaje o tiene alguna duda sobre la seguridad de la instalación, contacte con Mustang o llame a un operario cualificado. Mustang no es responsable de daños o lesiones causados por el montaje, ensamblaje o uso incorrectos.

El ferretería que incluye este producto, es exclusivamente destinado a ser instalado en las paredes de madera maciza, hormigón, bloques de concreto o columnas de madera sólida con un máximo de 16 mm de drywall. Para las paredes hechas de otros materiales, por ejemplo, ladrillos huecos, por for consulte a su instalador y / o distribuidor especializado.

NO EXCEDA LA CAPACIDAD DE PESO MÁXIMA PARA ESTE PRODUCTO.

FR AVERTISSEMENT FR

ERTISSEMENT! SI CE PRODUIT N'EST PAS CORRECTEMENT INSTALLÉ OU ASSEMBLÉ, IL RISQUE DE CAUSER DES BLESSURES RES, VOIRE MORTELLES, AINSI QUE DES DOMMAGES MATÉRIELS IMPORTANTS. ANT DE COMMENCER, LISEZ LES ERTISSEMENTS SUIVANTS.

N'utilisez pas ce produit à une fin non spécifiée expressément par Mustang . Une installation incorrecte peut entraîner des préjudices corporels ou des dommages matériels. Si vous ne comprenez pas ces instructions ou si vous ez des doutes quant à la sécurité de l'installation, veuillez contacter le service clientèle de Mustang ou un installateur qualifié. Mustang n'est pas responsable des dommages ou des préjudices causés par un montage, un assemblage ou une utilisation incorrects.

Le matériel fourni ec ce produit, est exclusivement destiné à être installé sur des murs en bois massif, en béton, blocs de béton ou des colonnes en bois massif ec un maximum de 16 mm de plaques de plâtre. Pour les murs faits d'autres matériaux, comme la brique creuse, s'il vous plaît consulter votre installateur et / ou fournisseur spécialisé.

NE DÉPASSEZ JAMAIS LA CAPACITÉ DE CHARGE MAXIMALE DE CE PRODUIT.

WEIGHT CAPACITY

EN Maximum Weight Capacity
ES Peso máximo de pantalla
FR Poids maximal de l'écran

80lb / 36kg

CAUTION!

LB/KG

EN TOOLS REQUIRED

ES Herramientas necesarias
FR Outils nécessaires

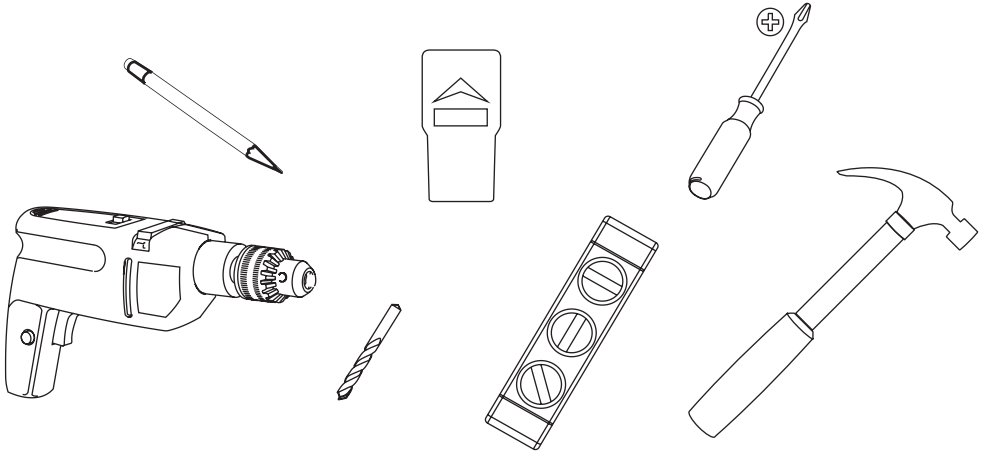

EN	Wood bit 4mm - 5/32". Masonary bit 10mm - 3/8". Hammer if necessary
ES	Madera poco 4mm - 5/32". Mampostería poco 10mm - 3/8". Martillar si es necesario
FR	Peu de bois de 4mm - 5/32". peu maçonnerie 10mm - 3/8". Marteau si nécessaire

EN PACKAGE CONTENTS

ES Contenido del paquete
FR Contenu de l'emballage

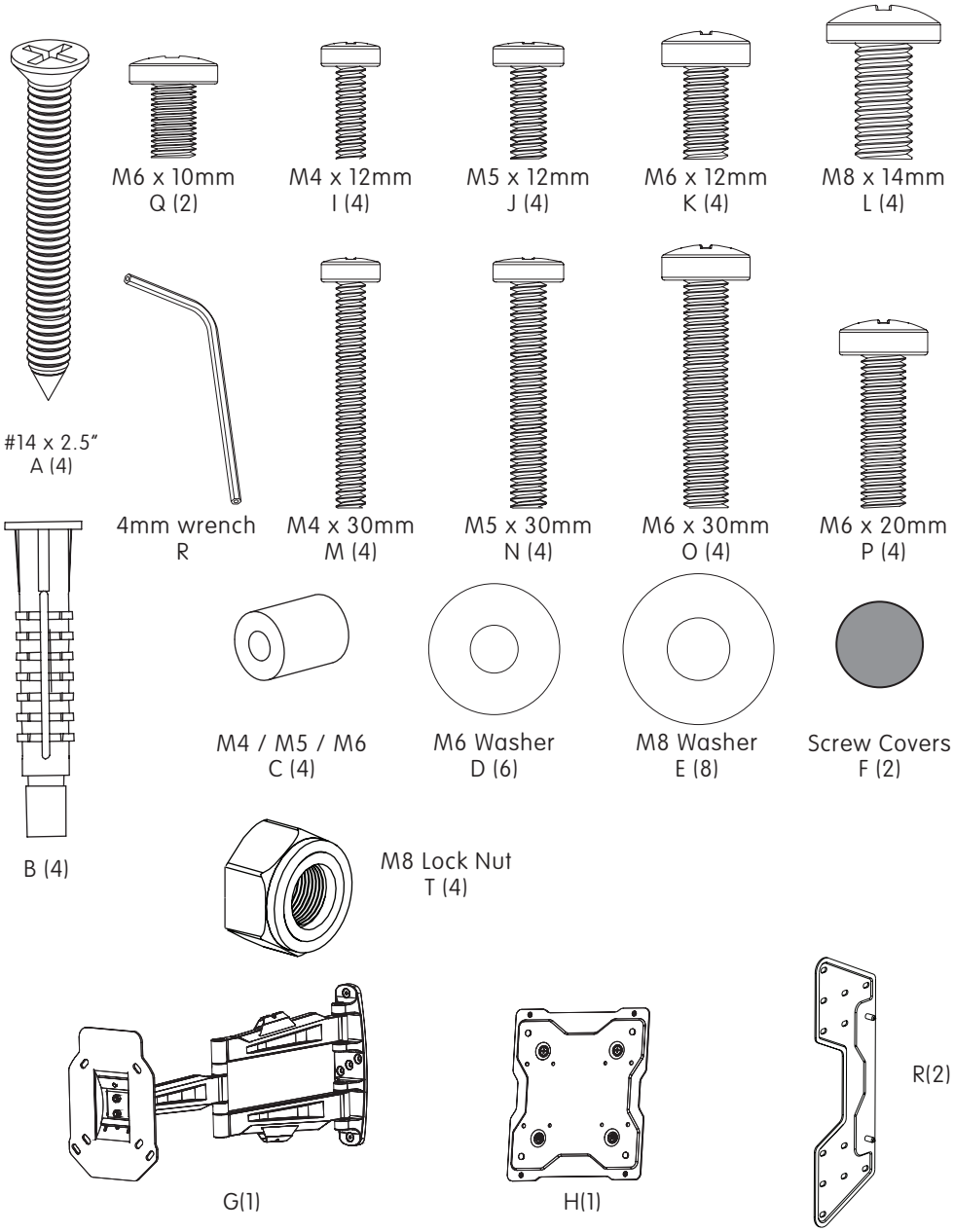

INSTALL INSTRUCTIONS

ES Instrucciones de instalación FR Instructions d'installation

⚠ WARNING!

Install only to wood studs or wood joists that are a minimum of 2"x4", the wall or ceiling where the mount is being attached may have a maximum drywall thickness of 5/8".

Instale solamente a los postes de madera o vigas de madera que son un mínimo de 2"x4", la pared o el techo donde se une el monte pueden tener un espesor máximo de paneles de yeso de 5/8".

Installez uniquement les montants ou des poutres qui sont un minimum de 2"x4", mur ou au plafond où il rencontre la montagne peuvent avoir une épaisseur de plaques de plâtre maximum de 5/8".

1a-1 WOOD STUD INSTALLATION

EN	Using stud finder locate center of stud
ES	Uso de localizador de montantes de ubicar el centro del montante.
FR	Utiliser un localisateur de montants de localiser le centre du montant.

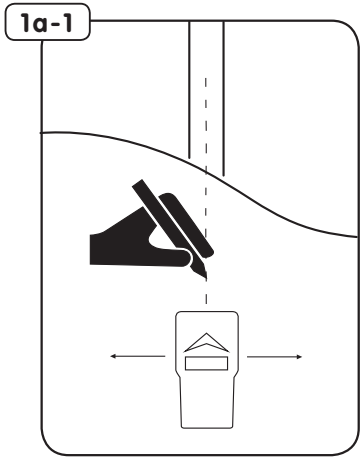

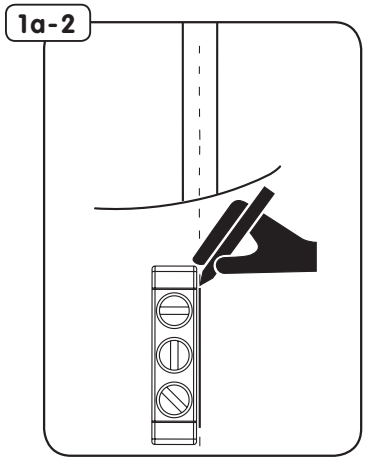

1a-2 WOOD STUD INSTALLATION

EN	Using level draw a vertical line at stud center.
ES	Uso de nivel trace una línea vertical en el centro de postes de madera.
FR	Utiliser le niveau tracez une ligne verticale au centre du montant.

1a-3 WOOD STUD INSTALLATION

EN	Use wall plate (G) to mark hole location on center line.
ES	Uso la placa de pared (G) para marcar la ubicación del agujero en la línea central.
FR	Utilisez la plaque murale (G) pour marquer l'emplacement trou dans l'axe.

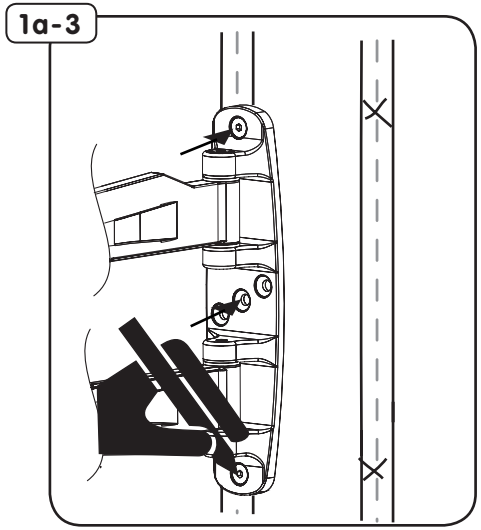

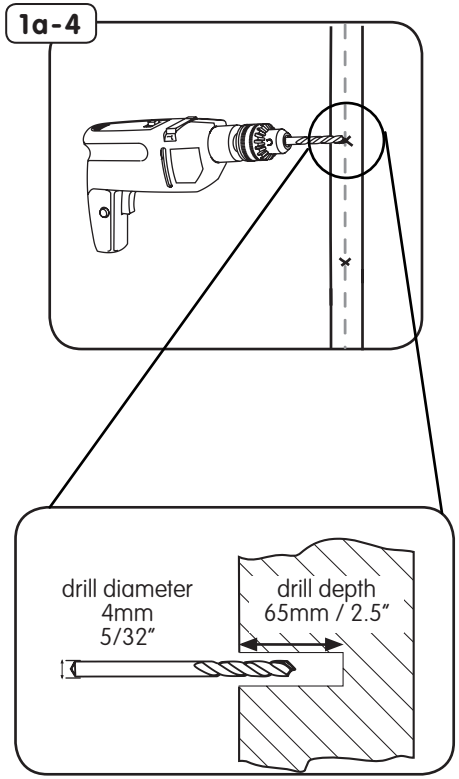

1a-4 WOOD STUD INSTALLATION

EN	Use a 4mm - 5/32" wood bit to make a 65mm / 2.5" deep hole on marks.
ES	Uso un 4 mm - 5 / 32" poco de madera para hacer un 65mm / 2.5" hoyo profundo en materia de marcas.
FR	Utilisez un 4mm - 5 / 32" bits du bois pour faire un 65mm / 2.5" trou profond sur les marques.

⚠ WARNING! ⚠

Mounts are designed to be installed to a concrete wall with a minimum thickness of 8" and minimum density of 2000psi and 8"x8"x16" cinder block which meets ASTM C-90 specifications. Do not drill into mortar joints. Do not install to a concrete wall or cinder block that has any type drywall or other finishing.

Se monta están diseñados para ser instalados en un muro de hormigón con un espesor mínimo de 8 "y la densidad mínima de 2000 psi y 8" x8 "x16" de bloques de cemento que cumple con ASTM C-90 especificaciones. No taladre en juntas de mortero. No lo instale en un bloque de pared o de cemento de hormigón que tiene cualquier tipo de paneles de yeso u otro acabado.

Montures sont conçus pour être installés sur un mur en béton d'une épaisseur minimale de 8 "et la densité supérieure à 2000 psi et 8" x8 "x16" en blocs de béton qui rencontre la norme ASTM C-90 du cahier des charges. Ne percez pas dans les joints de mortier. Ne pas installer sur un mur ou cendre bloc de béton qui a une cloison sèche de type ou d'un autre finition.

1b-1 MASONRY BLOCK & CONCRETE INSTALLATION

EN	Use level to make a line on wall.
ES	Uso un nivel para hacer una línea en la pared.
FR	Utilisez le niveau pour faire une ligne sur le mur.

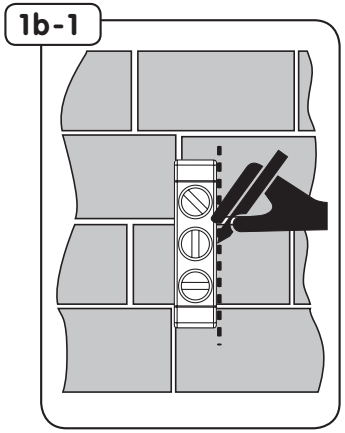

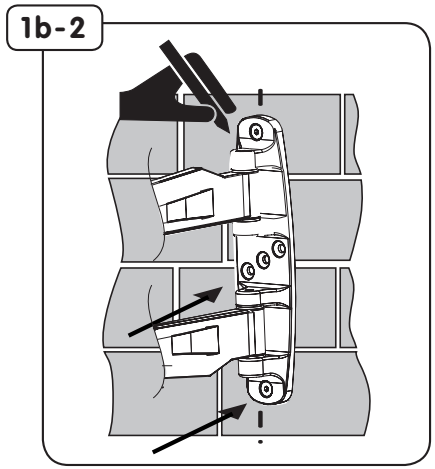

1b-2 MASONRY BLOCK & CONCRETE INSTALLATION

EN	Use wall Mount (G) to mark hole location on line.
ES	Uso la placa de pared (G) para marcar la ubicación del agujero en la línea.
FR	Utilisez la plaque murale (G) pour marquer l'emplacement trou sur la ligne.

1b-3 MASONRY BLOCK & CONCRETE INSTALLATION

EN	Use 10mm - 3/8" drill bit to make a 65mm - 2.5" hole on marks.
ES	Uso de 10mm - broca 3/8" hacer un 75mm - 3" agujero en materia de marcas.
FR	Utilisez 10mm - foret 3/8" faire un 75mm - 3" trou de sur les marque.

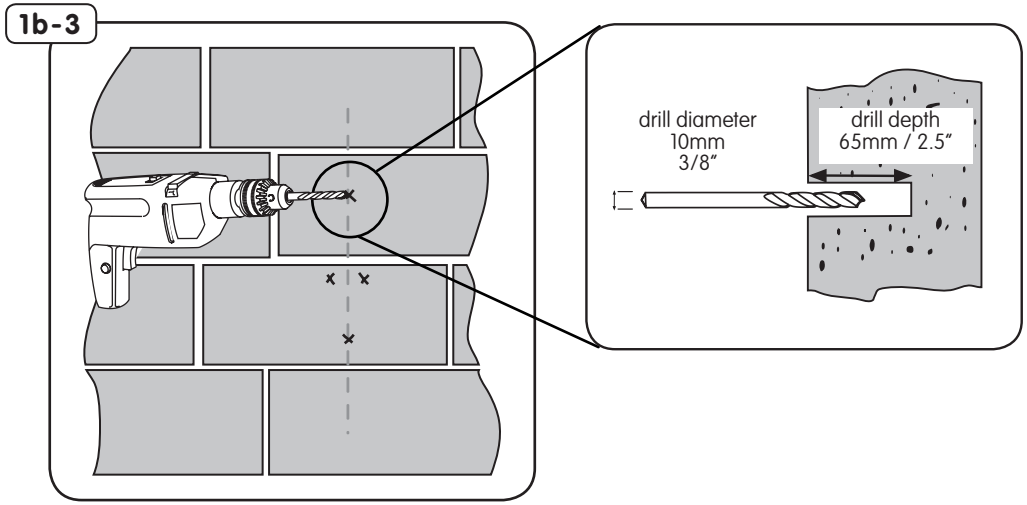

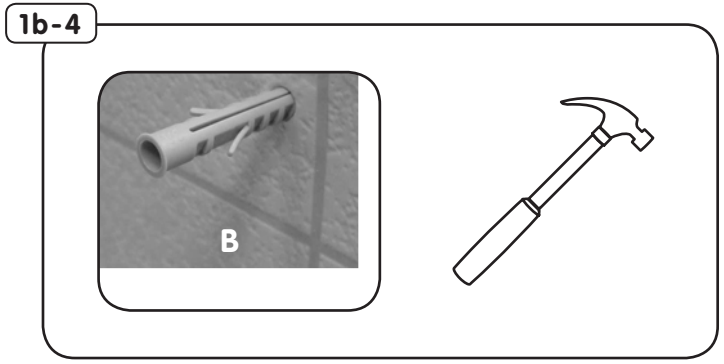

1b-4 MASONRY BLOCK & CONCRETE INSTALLATION

EN	Insert (B) into all holes. Use a hammer to tap in if necessary.
ES	Insertar (B) en ambos orificios. Utilice un martillo para golpear en caso de necesidad.
FR	Insérer (B) dans les deux trous. Utilisez un marteau pour enfoncer dans le cas échéant.

2 INSTALL WALL PLATE

EN	Fasten wall plate to wall using screw (A).
ES	Fije la placa de pared a pared con el tornillo (A).
FR	Fixer la plaque murale au mur avec la vis (A).

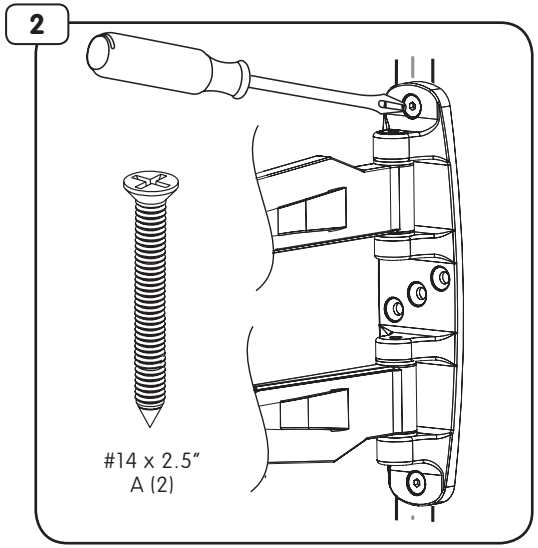

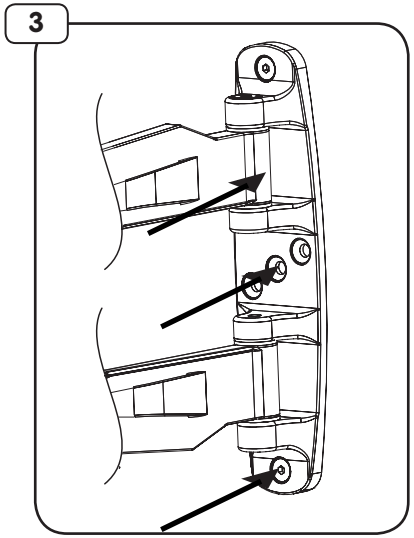

3 COVER SCREW HEADS

EN	Place screw cover (F) over all screw heads.
ES	Coloque la cubierta del tornillo (F) sobre los dos cabezas de los tornillos.
FR	Placer le couvercle à vis (F) sur les deux têtes de vis.

4 ATTACH MOUNT BRACKET

EN	Fasten using supplied hardware with a screwdriver. Hand tools only.
ES	Sujete con partes que vienen con un destornillador. Herramientas de mano solamente.
FR	Fixer à l'aide de matériel fourni avec un tournevis. Outils à main seulement.

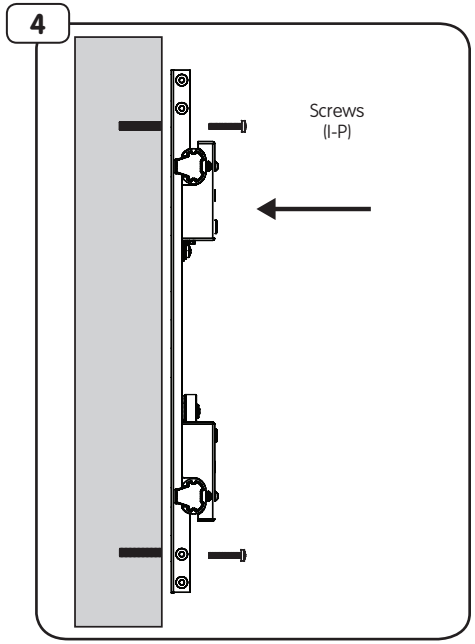

4-1 ATTACH MOUNT BRACKET

EN	Use spacer (C) between TV and mount if needed.
ES	Utilice espaciadore (C) entre la televisión y montar si es necesario.
FR	Utiliser des entretoise (C) entre le téléviseur et le support métallique si nécessaire.

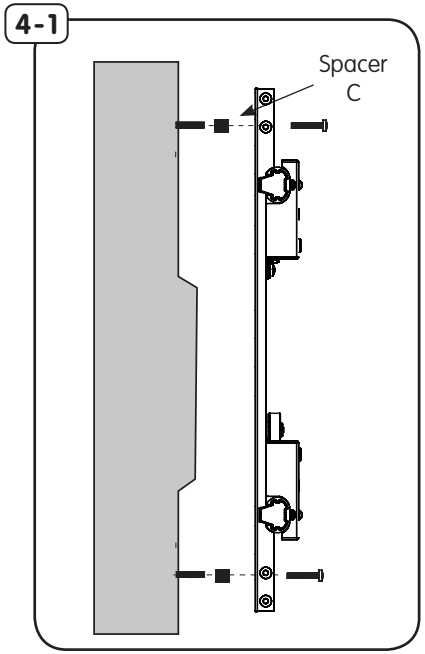

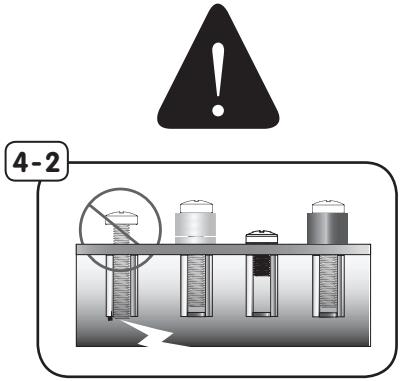

4-2 ATTACH MOUNT BRACKET

EN	If screws bottom out use washers (not included) to eliminate slack.
ES	Si los tornillos tocó fondo a continuación, utilizar arandelas (no incluidos) para eliminar la holgura.
FR	Si les vis touché le fond, puis utiliser des rondelles (non inclus) afin d'éliminer mou.

5-1 HANG TV

EN	Hang TV on to adapter plate. Make sure that the alminum bushings on the universal mount bracket are seated properly on the adapter plate.
ES	Cuelgue la televisión en la placa de adaptador. Asegúrese de que los casquillos alminum en el soporte de montaje universal están sentados correctamente en la placa adaptadora.
FR	Hang TV sur la plaque adaptatrice. Assurez-vous que les traversées alminum sur le support de montage universel sont assis correctement sur la plaque adaptatrice.

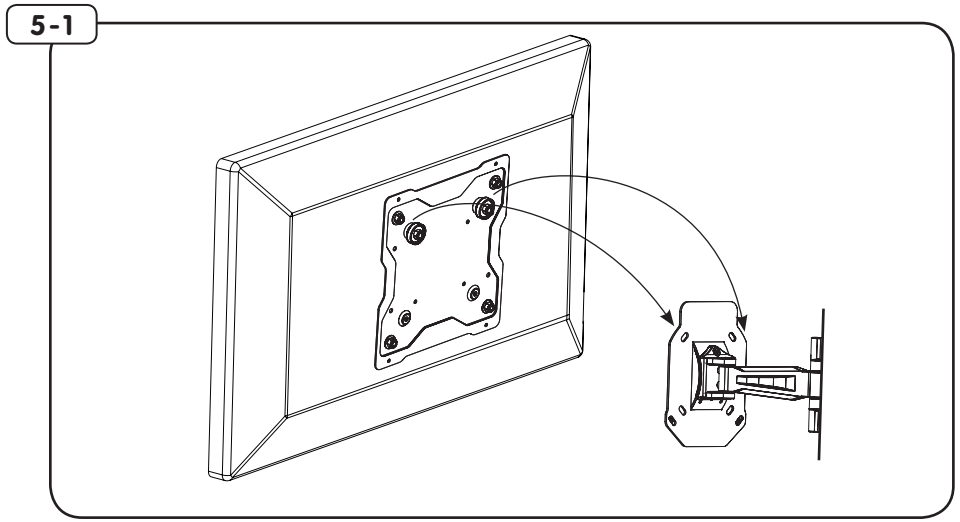

5-2 SECURE AND LEVEL TV

EN	Attach bracket to adapter plate with M6 x 10mm securing screws (Q) and washer (D). Level TV to desired position then tighten screws.
ES	Fije el soporte a la placa adaptadora con tornillos M6 x 10mm de seguridad (Q) el washer (D). Nivel de TV a la posición deseada y apriete los tornillos de seguridad.
FR	Fixez le support sur la plaque adaptatrice avec connecteur M6 x 10 mm vis de fixation (Q) et washer (D). Niveau TV à la position désirée puis serrer les vis de fixation.

5-2a

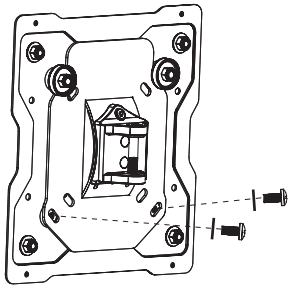

5-2b

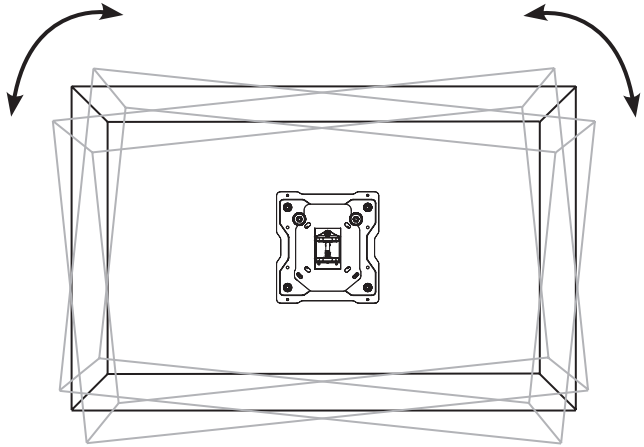

6 EXTENSION ADAPTER PLATES

EN	For TVs up to 400 x 400mm vesa mounting pattern, attach extension adapter plates (R) to mount bracket and secure with nuts (T) and washers (E). Repeat steps 4 - 5.
ES	Para televisores de hasta 400 x 400 mm de montaje VESA patrón, coloque de extensión adaptador (R) para montar el soporte y asegúrelo con las tuercas (T) y ((E). Repita los pasos 4 - 5.
FR	Pour les téléviseurs jusqu'à 400 x 400 mm VESA modèle, fixer les d'extension (R) pour support de montage et fixer avec les écrous (T) et (E). Répétez les étapes 4 - 5.

6

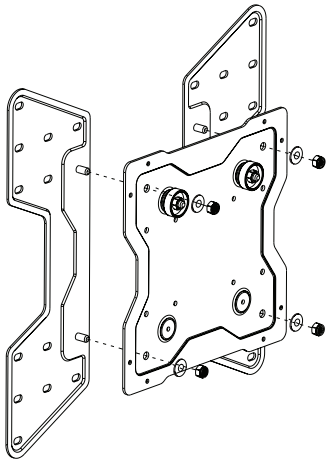

7 SECURE POWER CORD

EN	Using part (S) attach powercord to arm.
ES	Usando la parte (S) se unen para armar cable de corriente.
FR	Utilisant une partie (S) de fixer Câble d'alimentation à bras.

7

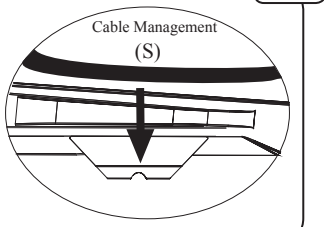

WARRANTY

Congratulations on the purchase of this Mustang AV product! The product you now have in your possession is made of durable materials and is based on a design, every detail of which has been meticulously thought-out. That is why Mustang AV products are covered by a 10-year warranty against defects in materials or manufacturing.

Mustang AV disclaims any liability for modifications, improper installations, or installations over the specified weight range. To the maximum extent permitted by law, Mustang AV disclaims any other warranties, expressed or implied, including warranties of fitness for a particular purpose and warranties of merchantability. Mustang AV will not be liable for any damages arising out of the use of, or inability to use, Mustang AV products. Mustang AV bears no responsibility for incidental or consequential damages. This includes, but is not limited to, any labor charges for the repair of Mustang AV products performed by anyone other than Mustang AV.

Specifications are subject to change without prior notice.

ES GARANTÍA ES

¡Felicitaciones por su compra de este producto Mustang AV! Ahora tiene en su poder un producto fabricado con materiales resistentes, basado en un diseño muy bien meditado. Por ello, Mustang AV responde de los posibles defectos de material o fabricación con una garantía de 10 años.

Mustang AV no se hace responsable de modificaciones, instalaciones inadecuadas o instalaciones que superen el rango de peso especificado. En la medida en que la ley lo permita, Mustang AV no se hace responsable de ninguna otra garantía, expresa o implícita, incluso las garantías de aptitud para un fin determinado o de comercialización. Mustang AV no se hace responsable de ningún tipo de daños causados por el uso de los productos Mustang AV o por el uso inapropiado de dichos productos. Mustang AV no es responsable de los daños incidentales o emergentes. Dentro de éstos se incluyen todo tipo de gastos que pudieran surgir de las reparaciones de productos Mustang AV que no se hayan realizado en Mustang AV.

Las especificaciones están sujetas a cambios sin previo aviso.

FR GARANTIE FR

Nous vous félicitons pour l'achat de ce produit Mustang AV! Vous venez d'acquérir un produit réalisé à partir de matériaux durables et d'une conception ingénieuse jusque dans les moindres détails. Mustang AV est ainsi en mesure de garantir ses produits pendant 10 ans contre les défauts de matériaux et de fabrication.

Mustang AV rejette toute responsabilité relativement à quelque problème pouvant être associé à une modification d'un produit, à une mauvaise installation ou à une installation ne respectant pas les limites de charge. Sous réserve des lois en vigueur, Mustang AV réfute toute autre garantie expresse ou implicite, notamment toute garantie de commercialisation ou de convenance à un usage quelconque. Mustang AV réfute toute responsabilité pour des dommages résultant de l'utilisation ou de l'impossibilité d'utiliser des produits Mustang AV. Mustang AV réfute également toute responsabilité pour quelque dommage accessoire ou indirect. Ceci s'applique notamment aux frais de main d'oeuvre pour la réparation de produits Mustang AV par une personne ne travaillant pas pour Mustang AV.

Les spécifications sont sujettes à changement sans préavis.

WARRANTY CONTINUED

EN	NOTICE TO CUSTOMERS OUTSIDE THE UNITED STATES: MUSTANG PRODUCT WARRANTY APPLIES ONLY TO PRODUCTS PURCHASED IN THE UNITED STATES. FOR PURCHASES OUTSIDE OF THE UNITED STATES, PLEASE CONTACT YOUR COUNTRIES DISTRIBUTOR FOR COUNTRY SPECIFIC WARRANTY INFORMATION.
ES	AVISO PARA CLIENTES QUE SE ENCUENTREN FUERA DE LOS EE.UU: LA GARANTÍA DEL PRODUCTO DE MUSTANG TIENE VALIDEZ SÓLO PARA LAS COMPRAS REALIZADAS EN LOS EE.UU. SI REALIZÓ LA COMPRAEN EL EXTERIOR, COMUNÍQUESE CON EL DISTRIBUIDOR DE SU PAÍS PARA OBTENER INFORMACIÓN ESPECÍFICA ACERCA DE LA GARANTÍA EN ESE PAÍS.
FR	AVIS AUX CLIENTS DE L'EXTÉRIEUR DES ÉTATS-UNIS: CETTE GARANTIE DE PRODUIT MUSTANG S'APPLIQUE UNIQUEMENT AUX PRODUITS ACHETÉS AUX ÉTATS-UNIS. SI VOTRE PRODUIT A ÉTÉ ACHETÉ À L'EXTÉRIEUR DES ÉTATS-UNIS, LE DISTRIBUTEUR DEVOTRE PAYS POURRA VOUS RENSEIGNER SUR LES DÉTAILS DE LA GARANTIE APPLICABLE.